MINISTERIO DE EDUCACIÓN

EL GOBIERNO DE TODOS

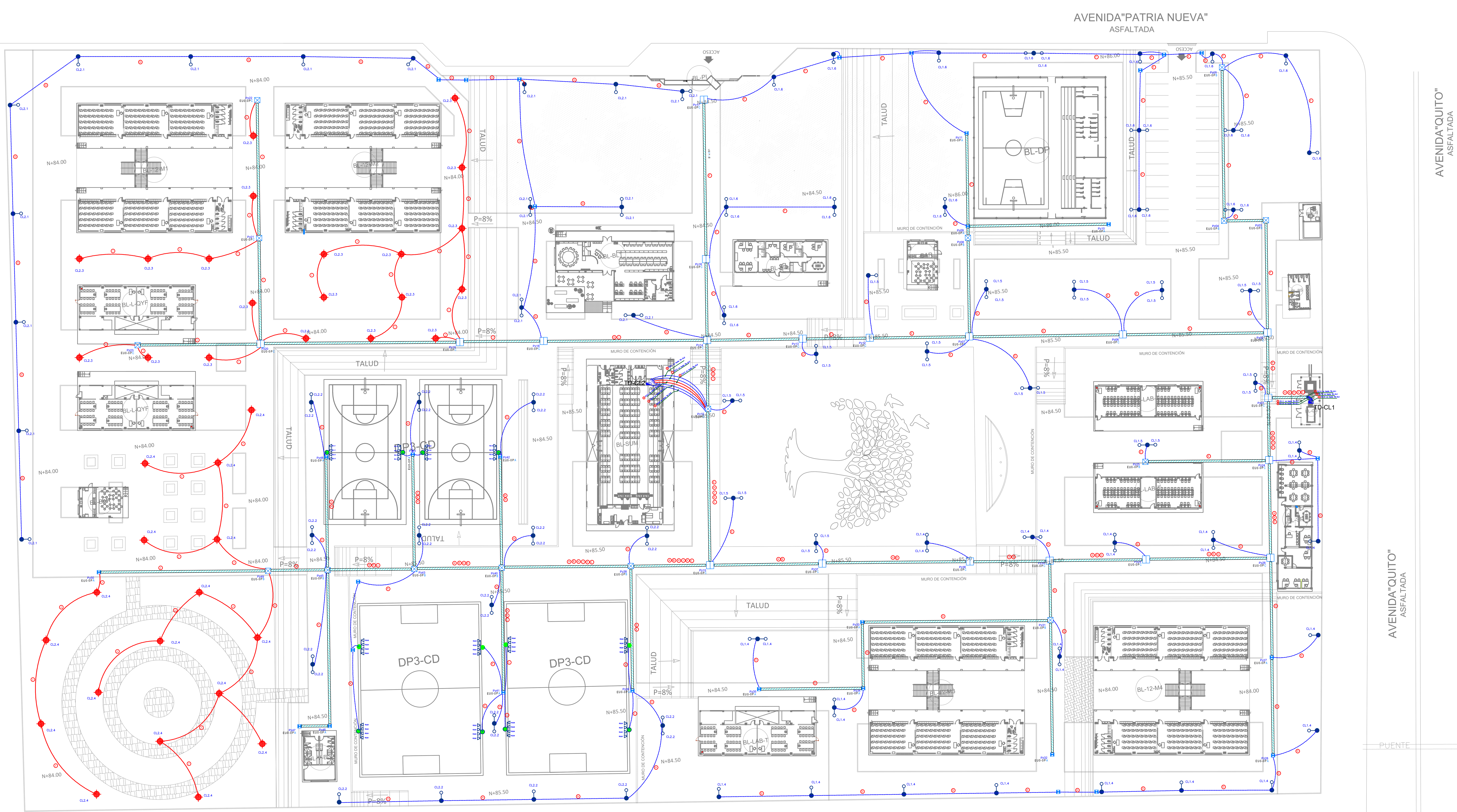

DIAGRAMA UNIFILAR

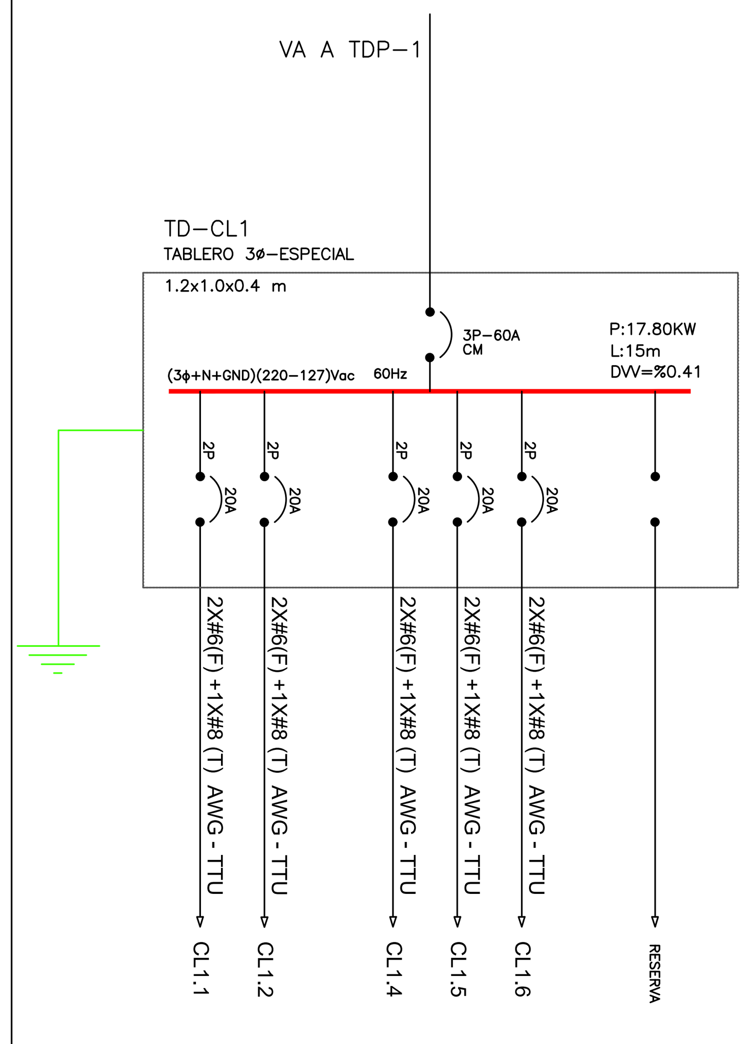

DIAGRAMA UNIFILAR

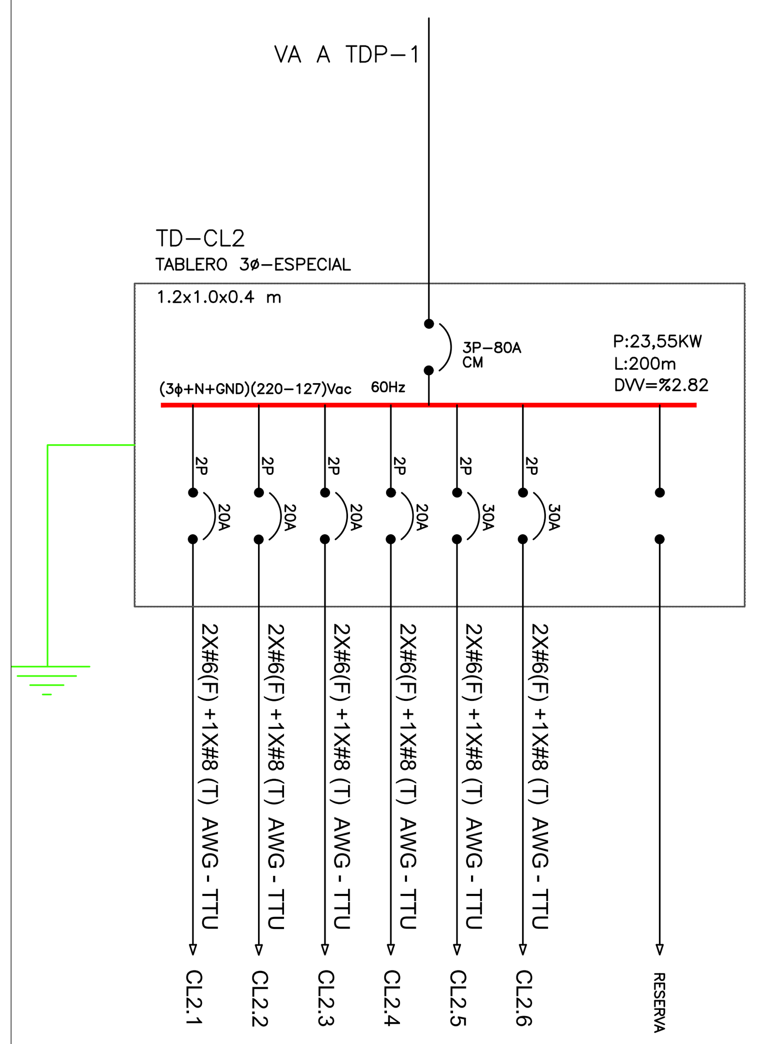

CUADRO DE ALIMENTADORES DE ILUMINACIÒN EXTERIOR

(A) CL1.1 (2X#6(F) +1X#8 (T) AWG - TTU)	(G) CL2.1 (2X#6(F) +1X#8 (T) AWG - TTU)
(B) CL1.2 (2X#6(F) +1X#8 (T) AWG - TTU)	(H) CL2.2 (2X#6(F) +1X#8 (T) AWG - TTU)
(D) CL1.4 (2X#6(F) +1X#8 (T) AWG - TTU)	(I) CL2.3 (2X#6(F) +1X#8 (T) AWG - TTU)
(E) CL1.5 (2X#6(F) +1X#8 (T) AWG - TTU)	(J) CL2.4 (2X#6(F) +1X#8 (T) AWG - TTU)
(F) CL1.6 (2X#6(F) +1X#8 (T) AWG - TTU)	(K) CL2.5 (2X#6(F) +1X#8 (T) AWG - TTU)
	(L) CL2.6 (2X#6(F) +1X#8 (T) AWG - TTU)

SIMBOLOGÍA -ILUMINACIÒN

	POZO DE ALUMBRADO 60X60X60 cm.
	POZO DE REVISION TIPO B DE 90x90x90 cm
	POZO DE REVISION TIPO C DE 1,2x1.2x1.2 m
TD-CL#	TABLERO DE CONTROL LUMINICO
	LUMINARIA LED TIPO ISLA DE 100W, en poste de 4m.
	LUMINARIA TIPO COBRA 150W LED,CON BRAZO EN POSTE METÀLICO DE 11 METROS
	BANCO DE DUCTOS, PVC 4"
	ALIMENTADOR 2X#6(F) + 1X#8 (T) AWG - TTU CANALIZADO EN PVC DE 2"- 4"
	REFLECTOR DE 400W, HQI
	POSTE DE 12 METROS DE HORMIGON

DETALLE INSTALACION DE LUMINARIAS COBRA LED 150W

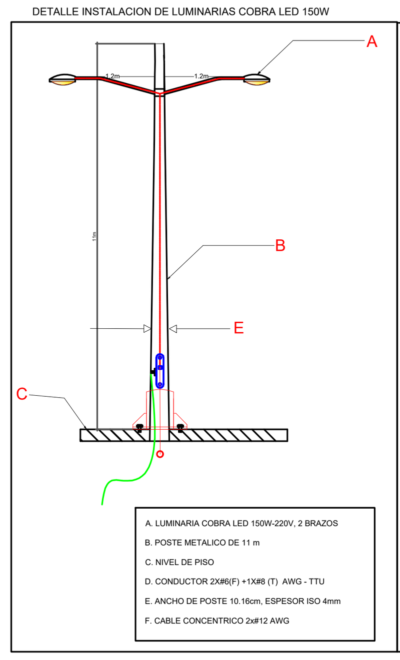

DETALLE INSTALACION DE LUMINARIAS COBRA Y TRANSICIÓN A POZO

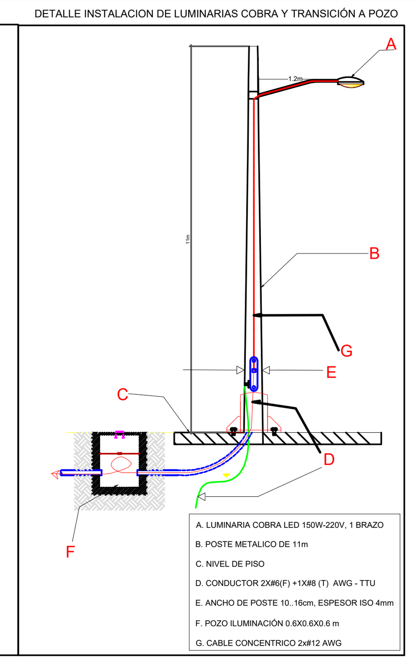

DETALLE POSTE Y REFLECTOR-CANCHAS

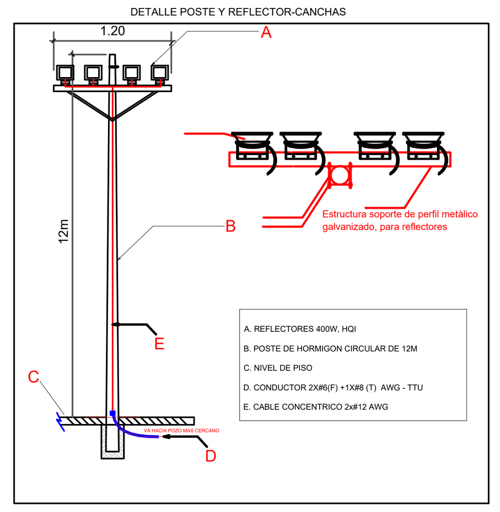

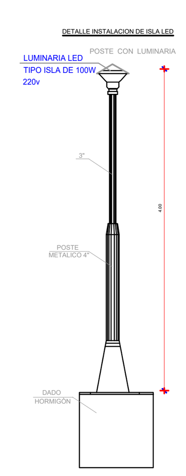

TABLERO CONTROL DE ILUMINACIÓN

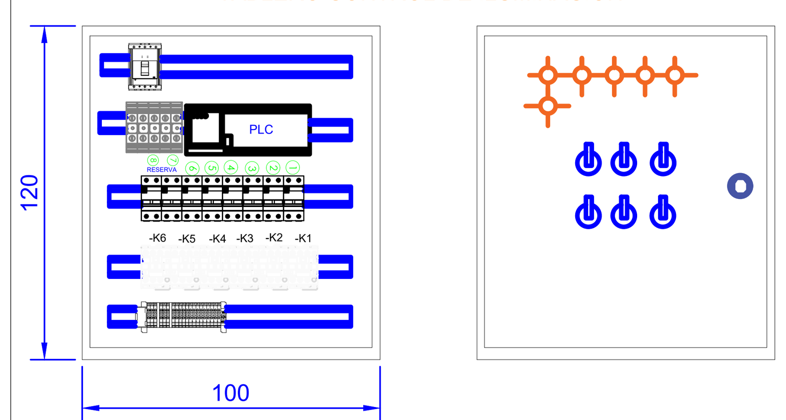

MED: 120 x 100 x 40 CM.

DETALLE POZO ALUMBRADO
BV 0.6x0.6x0.6m

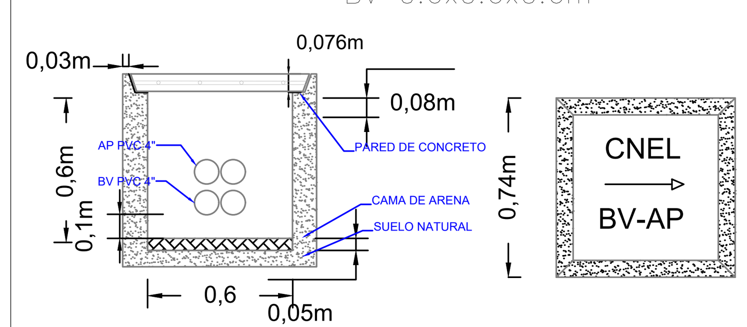

NOTA:
TAPA CON MARCO HIERRO ANGULO DE 75 x75mm x 5mm DE ESPESOR CONTRAMARCO HIERRO ANGULO DE 75 x75mm x 5mm DE ESPESOR

RESPONSABLES:

ARQ. NELSON CAMPOS V.
DIRECTOR DE PROYECTO
EMPRESA CONSULTORA S.A

ING. HERNAN ERAZO
ADMINISTRADOR DE CONTRATO
#BIRF-8542-SBCC-CF-2019-001

ING. CARLOS SANCHEZ ARBOLEDA
ESPECIALISTA ELÉCTRICO
EMPRESA CONSULTORA S.A.

ING. VINICIO ITAZ
ESPECIALISTA ELÉCTRICO
MINEDUC

ESQUEMA DEL PROYECTO:

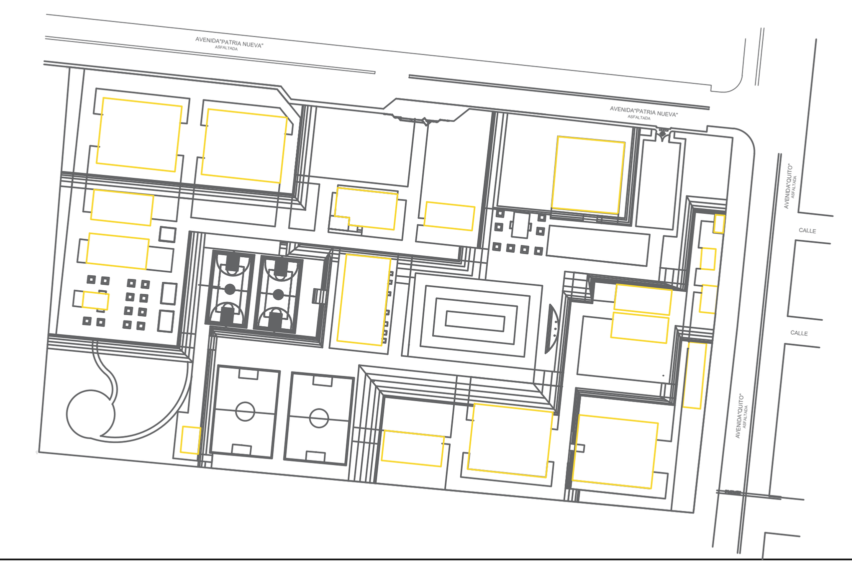

PROYECTO:

BIRF-8542-SBCC-CF-2018-030

"INTERVENCIÓN EN LA INFRAESTRUCTURA EXISTENTE Y PROPUESTA PARA LA REPOTENCIACIÓN DE LA UNIDAD EDUCATIVA NICOLAS INFANTE DIAZ, UBICADA EN EL CANTÓN QUEVEDO PROVINCIA DE LOS RÍOS Y UNIDAD EDUCATIVA QUEVEDO UBICADA EN EL CANTÓN QUEVEDO PROVINCIA DE LOS RÍOS."

UNIDAD EDUCATIVA:

UNIDAD EDUCATIVA QUEVEDO

CANTÓN:	PROVINCIA:
QUEVEDO	LOS RÍOS

CONTIENE:

ILUMINACIÓN EXTERIOR
Y DETALLES

ESCALA:	FECHA:	LÁMINA N.º
1:500	2020	EL- 53

SELLOS MUNICIPALES: